カーセンサー認定

車両品質評価書

どんなクルマと、どんな時間を。
カーセンサー

評価番号　V0103050005538973 -
評価書発行日　2017年04月24日
登録番号　V11050074 258

年式 車名	H22年　エリシオン　プレステージ		
グレード	S		
型式	DBA-RR1		
車台No.	RR1-1403165		
外装色	Pホワイト	色No.	NH624P
全塗装	無	定員	7人
車検満了日	29年07月	ドア数	5
排気量	2400cc	燃料	ガソリン
シフト	IAT	駆動	2WD
車歴	自家用	モデル	
メーター	交換無	走行距離	57千km
現メータ指示距離		交換時走行距離	

検査コメント

運転席へたり<小>	運転席しわ<中>
ハンドル擦れ<小>	右フェンダ＆右前ドア修理跡
右 ＦピラＰ 飛び	右フェン脱着跡
下廻りＳ<中>	

評価点
4 点

修復歴	無
内装	★★½
外装	★★½
検査日	2017年04月22日

S　6　5　4.5　**4**　3.5　3　2　1　R

HDDナビ　保　記　整　取　エアバッグ　ABS　A/C　バックカメラ　ETC

HDDインターナビ/バックモニター/センターコンソール/トリプルゾーンコントロールフルオートエアコン/コンフォートビューパッケージ/スマートキー/両側電動スライドドア/オートライトコントロール

車輌状態

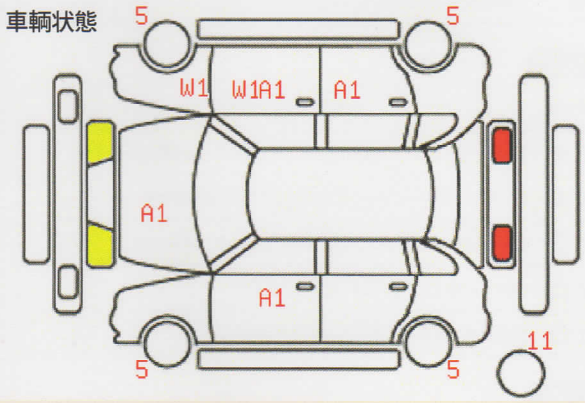

外装状態の表示記号

A…線キズ有り U…ヘコミ有り B…キズを伴うヘコミ有り P…塗装要す
W…修理あと有り S…サビ有り C…腐食有り G…フロントガラス飛び石
X…切れ・破れ・割れ XX…交換歴有り
1…小程度 2…中程度 3…中程度を超えるもの 4…3を超えるもの
＊パネルの色が「青色」の表示は交換歴が有る部位を表します。

カーセンサー認定車取扱店名

AIS Automobile Inspection System CHECK
中古車の品質評価システム

AISマークは、メーカー系の中古車事業会社とオークネットで統一された「評価基準」「検査基準」に則り、厳正に検査・評価した車両に付与される信頼の証です。

本評価書に記載された評価点及び内装・外装に関する評価は、車両検査日時点現在の車両状態を示したものです。検査には厳正を期しておりますが、車両品質を保証したものではございませんのでその旨ご了承ください。また、車両の機関及び機構に関しての内容等については必ず右記販売店にご確認くださいますようお願い申し上げます。

本評価書に関するお問合せは販売店がお受けいたします。裏面事項を必ずお読みください。